TILLIG TT BAHN

TT-Herbstneuheiten 2025



tilligbahn
tillig.modellbahnen.gmbh
info@tillig.com
www.tillig.com



Handmuster

IV/2025 | VI NEM | 117 | NEM

Art.-Nr.: 14856

START-Schiebewandwagen Hbis-tt „Mein Zoo“
START-Sliding wall box car Hbis-tt “Mein Zoo”

- Mit unterschiedlich gestalteten Wagenseiten / With different designed sides of the car
- Für jeden verkauften „Mein Zoo“-Wagen werden 1,00 € an den Tierpark Zittau gespendet. / For every “Mein Zoo” model sold, € 1.00 will be donated to the Zittau zoo.

TIERPARK ZITTAU
Zoo im Dreiländereck

Im Jahr 2022 begannen wir mit unserer neuen Serie „Mein Zoo“, die von Anfang an ein reges Interesse unserer (kleinen und großen) Kunden verzeichnen konnte. Mittlerweile ist aus den ersten Anfängen ein ansehnliches Sortiment geworden. Von Anfang an hatten wir mit dem Tierpark in Zittau einen sehr engagierten Partner für dieses Projekt an unserer Seite. Kürzlich konnten wir einen Scheck mit einer Spendensumme von 946,00 € an den Tierpark übergeben. Somit konnte nun für die Jahre 2022 bis 2024 ein Gesamtbetrag von 4.188,00 € gespendet werden.



Bei unserem Besuch am 27.05.2025 konnten wir einen neu gestalteten Gehegebereich besichtigen, der zum Teil mit dem Spendenbetrag finanziert wurde.



Holen Sie sich Ihren Zoo/Tierpark auf ihre Modellbahnanlage. Ein Anfang ist leicht gemacht, mit den „Mein Zoo“-Modellen. Erweitern Sie Ihren „Mein Zoo“-Fuhrpark mit ihren eigenen Modellen, die Sie z.B. mit Ihrem Haustier bedrucken können. Nähere Informationen dazu finden Sie auf unserer Homepage www.tillig.com/mein_zoo.html.

SCAN ME



Foto: Jansen 1985, Slg. S. Klein

FORMNEUHEIT: Dampflokomotive BR 03.0 der DR
NEW: Steam locomotive class 03.0 of the DR

2026 | III NEM | 199 | oo|oo | Rmin 310 | 40 | NEM | NEM 662

Art.-Nr.: 04150

Dampflok Baureihe 03

Die Schnellzug-Dampflokomotiven der BR 03 entstanden in den Jahren von 1930 bis 1938 in einer Stückzahl von 298 Exemplaren. Die Lok lehnte sich konstruktiv an die BR 01 an, wurde aber im Gegensatz zu ihrer „großen Schwester" für Strecken konzipiert, die nur für Achslasten bis 18 t zugelassen waren. Die Loks der BR 03 waren mit den Tendern 2'2 T30, 2'2' T32 und 2'2' T34 gekuppelt.

Nach dem 2. Weltkrieg wurden die Maschinen von beiden deutschen Bahnverwaltungen übernommen, ebenso kamen Loks zur PKP, SZD und ein Exemplar zur ÖBB. Der größte Anteil der Loks verblieb bei der Deutschen Bundesbahn, wo sie bis ins Jahr 1972 im Einsatz waren. Die DR verfügte über insgesamt 86 Exemplare der 03er, die letzten Maschinen wurden hier erst Ende der 1970er Jahre ausgemustert. Unter den erhalten gebliebenen Fahrzeugen der BR 03 befindet sich mit der Museumlok 03 001 ein Vertreter dieser Baureihe in weitgehender Ursprungsausführung als Leihgabe bei der IG Bw Dresden-Altstadt e. V.

Modell:
Bislang war im TILLIG-Programm nur das Modell der Reko-03 vertreten, dessen Vorbild bei der Deutschen Reichsbahn durch Rekonstruktion von ca. 50 Maschinen der Altbau 03 entstand.

Während das Modell der BR 03 Reko auf dem vorhandenen Fahrwerk des TILLIG-Modells der BR 01 basierte, handelt es sich bei der neuen Altbau-03 um eine komplette Neukonstruktion: Mit einem fein detaillierten Kessel mit zahlreichen angesetzten Teilen, charakteristischen großen Wagner-Windleitblechen, einem vorbildgetreuen Führerhaus sowie filigranem Fahrwerk mit Radsätzen aus Zinkdruckguss – um nur einige Eigenschaften der neuen Lok zu nennen. Das TILLIG-Modell der BR 03 wird mit dem Tender 2'2' T34 erscheinen, auch diesen werden Sie in zeitgemäßer Ausführung erhalten: Mit neuer Elektronik entsprechend unseres aktuellen Digitalkonzeptes sowie mit neu konstruierten, vorbildgerechten Drehgestellblenden.

Hinweis: Obige Abbildung zeigt die von unserem geplanten Modell Art. 04150 in Tender und Fahrwerksdetails abweichende Museumsmaschine 03 001.



Handmuster

FORMNEUHEIT: Tiefladewagen SSt 66 der DR, beladen mit Dampfkessel
NEW: Low-loader wagon SSt 66 of the DR with load

I/2026 | III NEM | 204 | NEM

Art.-Nr.: 95015

Im Jahre 1964 lieferte die Waggonfabrik La Brugeoise et Nivelles aus dem belgischen Brugge vier sechsachsige Tiefladewagen mit 77 Tonnen Tragfähigkeit an die Deutsche Reichsbahn.
Die Wagen hatten ein Eigengewicht von 43 Tonnen. Die gekröpfte Ladebrücke konnte als Besonderheit bei Bedarf an den Drehzapfen mittels einer handbetätigten Einrichtung bis zu 200 Millimeter seitlich verschoben werden. Im Tiefladebereich mit 9000 mm Ladelänge ließen sich die Ladegüter an Bindeösen oder durch Schraubverbindungen in vorbereiteten Löchern befestigen.

Die Wagen wurden bei der DR unter der Dok.-Nr. 6061 geführt, die letzten beiden musterte 1997 die DB AG aus, ohne dass sie, wie vorgesehen, in Uaaikk 763 umgezeichnet worden sind.

In 1964, the La Brugeoise et Nivelles wagon factory in Bruges, Belgium, delivered four six-axle low-loader wagons with a 77-ton load capacity to the Deutsche Reichsbahn (German State Railways). The wagons had a deadweight of 43 tons. A special feature was the offset loading bridge, which could be moved sideways by up to 200 millimeters on the pivot pins using a manually operated device. In the low-loader area, with a loading length of 9000 mm, the load could be secured using lashing eyes or screw connections in pre-prepared holes. The wagons were registered at the DR under the Documentation number 6061. The last two were decommissioned by the DB AG in 1997 without being renumbered in Uaaikk 763 as planned.



Handmuster

Reisezugwagen 2. Klasse Bmhe der DR, 2. Betriebsnummer
2nd class passenger coach Bmhe of the DR, 2nd operation number

IV/2025 | IV NEM | 220 | NEM

Art.-Nr.: 12609



Handmuster

Reisezugwagen 1./2./3. Klasse der DB
1st/2nd/3rd class passenger coach of the DB

I/2026 | NEM | 165 | NEM

Art.-Nr.: 12012



Handmuster

Speisewagen WR4ü „DSG“ der DB
Dinning car WR4ü „DSG“ of the DB

I/2026 | NEM | 170 | NEM

Art.-Nr.: 12051



Handmuster

Packwagen Pw4ü der DB
Baggage car Pw4ü of the DB

I/2026 | NEM | 154 | NEM

Art.-Nr.: 12061



Handmuster

Bahnpostwagen Post4 der Deutschen Bundespost
Mail waggon Post4 of the Deutsche Bundespost

I/2026 | III NEM | 154 | NEM

Art.-Nr.: 12082



Handmuster

Güterwagenset der DB, bestehend aus zwei offenen Güterwagen E 037, beladen mit Steinkohle
Freight car set of the DB with two open cars E 037 with load

IV/2025 | IV NEM | 174 | NEM

Art.-Nr.: 01105

Zwischen 1954 und 1967 beschaffte die Deutsche Bundesbahn bei verschiedenen Herstellern insgesamt achtzehn Wagen ähnlicher Bauart. Die Tragfähigkeit lag mit 80 Tonnen etwas höher als bei den DR-Wagen, das Eigengewicht lag bei 40,4 Tonnen. Im Gegensatz zu den DR-Wagen war deren Ladebrücke nicht seitenverschiebbar. Von diesen zuletzt als Uaaik 761 geführten Wagen wurde der Letzte in 2002 von der DB AG aus dem Bestand genommen.

Between 1954 and 1967, the Deutsche Bundesbahn (German Federal Railway) purchased a total of eighteen low-loader wagons of similar design from various manufacturers. Their load capacity, at 80 tons, was slightly higher than that of the DR wagons, and their deadweight was 40.4 tons. Unlike the DR wagons, their loading bridges were not sideways sliding. Of these wagons, last known as Uaaik 761, the last one was withdrawn from DB AG's fleet in 2002.

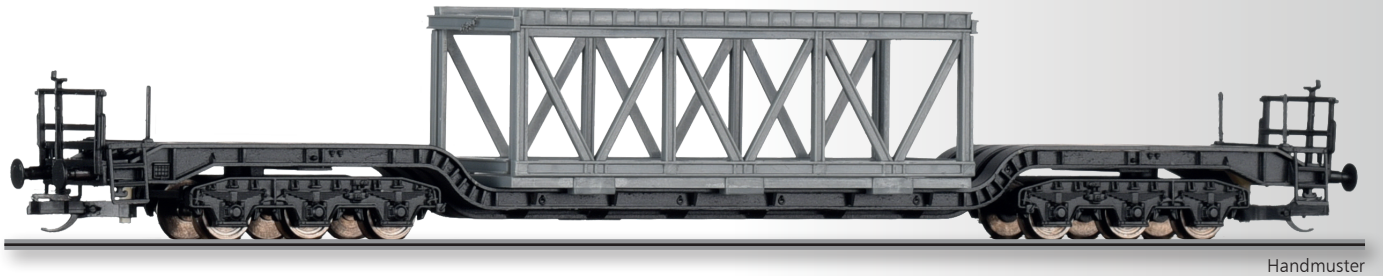

Handmuster

FORMNEUHEIT: Tiefladewagen Uaaik 761 der DB, beladen mit Tragwerk
NEW: Low-loader wagon Uaaik 761 of the DB with load

I/2026	IV NEM	204	NEM
Art.-Nr.: 95016			

Mit diversen Anbauteilen aus Kunststoff und verschieden gestalteten Drehgestellen werden die Unterschiede zwischen der DR- und der DB-Ausführung dargestellt.

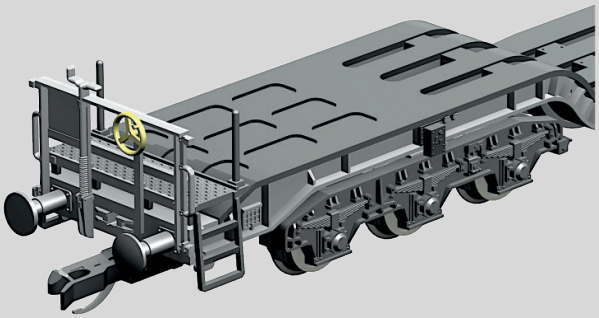

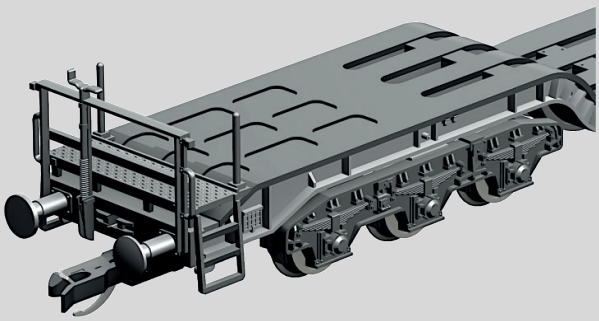



Handmuster

Elektrolokomotive BR 155 „Railion“ der DB AG
Electric locomotive class 155 „Railion“ of the DB AG

IV/2025 | V NEM | 163 | 20 | NEM | NEM 662

Art.-Nr.: 04335



Handmuster

Güterwagenset der DB AG, bestehend aus zwei offenen Güterwagen Ealos-x 053, beladen mit Hackschnitzel
Freight car set of the DB AG with two open cars Ealos-x 053 with load

IV/2025 | VI NEM | 240 | NEM

Art.-Nr.: 01107





Handmuster

IV/2025	VI NEM	442	NEM

Art.-Nr.: 01101

Reisezugwagenset „Flix Train“, Teil 2, bestehend aus einem Reisezugwagen mit Fahrradabteil Bmmdz 268.7 und einem Reisezugwagen Bmmz 264.7

Passenger coach set “Flix Train”, part 2 with one passenger coach with bicycle compartment Bmmdz 268.7 and one passenger coach Bmmz 264.7

- Mit freundlicher Unterstützung von / Kindly supported by Flix SE
- Ergänzung zu / Additional to 01100



Foto: Flix SE



Handmuster

Gaskesselwagen Zags der ERMEWA SAS
Gas tank car Zags of the ERMEWA SAS
- Mit Sonnenschutzdach / With sunshield
- Mit freundlicher Unterstützung von / Kindly supported by Ermewa SA

IV/2025 | VI NEM | 146 | NEM
Art.-Nr.: 15029







Handmuster

FORMVARIANTE: Diesellokomotive 232 184 der Industrial Division Sp. z.o.o. (PL)
NEW: Diesel locomotive 232 184 of the Industrial Division Sp. z.o.o. (PL)
- Mit freundlicher Unterstützung von / Kindly supported by CARGOUNIT Sp. z.o.o.

IV/2025 | VI NEM | 173 | 20 | NEM | NEM 662
Art.-Nr.: 05776



Abbildung zeigt H0-Modell

FORMNEUHEIT: Kesselwagen R „Mleko“, eingestellt bei der ČSD
NEW: Tank car R “Mleko” of the ČSD

IV/2025 | III NEM | 74 | NEM
Art.-Nr.: 95361



Handmuster

Reisezugwagen 2./3. Klasse der ČSD
2nd/3rd class passenger coach of the ČSD

I/2026 | NEM | 165 | NEM

Art.-Nr.: 12008



Handmuster

Reisezugwagen 3. Klasse der ČSD
3rd class passenger coach of the ČSD

I/2026 | NEM | 165 | NEM

Art.-Nr.: 12009



Handmuster

Reisezugwagen 3. Klasse der ČSD, 2. Betriebsnummer
3rd class passenger coach of the ČSD, 2nd operation number

I/2026 | NEM | 165 | NEM

Art.-Nr.: 12011



Handmuster

Güterwagenset der BETONIKA spol. s.r.o., bestehend aus zwei Staubsilowagen Uacs 451.1
Freight car set of the BETONIKA spol. s.r.o. with two silo cars Uacs 451.1

IV/2025 | V NEM | 242 | NEM

Art.-Nr.: 01115



Handmuster

Güterwagenset der AB Vagon Trans s.r.o., bestehend aus zwei Staubsilowagen Uacs 451.1
Freight car set of the AB Vagon Trans s.r.o. with two silo cars Uacs 451.1

IV/2025 | VI NEM | 242 | NEM

Art.-Nr.: 01117



Handmuster

Schiebedachwagen Kvmm der ÖBB
Sliding roof car Kvmm of the ÖBB

IV/2025 | III NEM | 84 | NEM

Art.-Nr.: 17682

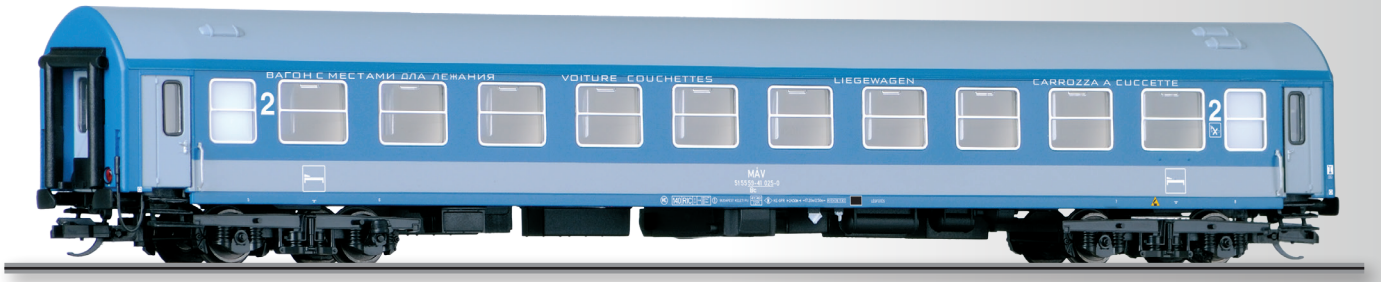

Handmuster

Liegewagen 2. Klasse, Typ Y/B 70, der MAV
2nd class couchette coach, type Y/B 70, of the MAV

IV/2025 | IV NEM | 204 | NEM

Art.-Nr.: 16418



Handmuster

Schlafwagen 1./2. Klasse, Typ Y, der MAV
1st/2nd class sleeping coach, type Y, of the MAV

IV/2025 | IV NEM | 204 | NEM

Art.-Nr.: 16740



Handmuster

Güterwagenset der MBC, bestehend aus zwei Selbstentladewagen Faccns
Freight car set of the MBC with two hopper cars Faccns

- Mit freundlicher Unterstützung von / Kindly supported by MBC - Transports de la région Morges Biere Cossonay SA / Léman Granulates SA / RONCHI SA

IV/2025 | VI NEM | 214 | NEM

Art.-Nr.: 01112



Handmuster

Schiebedachwagen Tms der CFL
Sliding roof car Tms of the CFL

IV/2025 | IV NEM | 84 | NEM

Art.-Nr.: 17683



Containertragwagen Sggmrs der TCDD beladen mit zwei 20'- und einem 40'-Container
Container car Sggmrs of the TCDD with load



Handmuster

Matador Kastenwagen „Bäckerei L. Ecker“
Matador van „Bäckerei L. Ecker“

IV/2025
Art.-Nr.: 08606



Handmuster

LKW H3A Hochbordpritsche „VEB Güterverkehr Dresden“, beladen mit Rollgutbehältern
Truck H3A platform „VEB Güterverkehr Dresden“ with load

IV/2025
Art.-Nr.: 19078



Handmuster

IV/2025 | VI NEM | 246 | NEM
Art.-Nr.: 18078

Ein Blick hinter die Kulissen - Werksführung bei TILLIG-Modellbahnen GmbH

Wie entsteht eigentlich ein Modell? Viele unserer Modellbahner, die bereits eine Werksführung in unserem Hause erleben konnten, waren fasziniert und überrascht zugleich. Fasziniert, weil der Blick hinter die Kulissen der Modellbahn-Produktion zweifelsohne ein spannendes und informatives Erlebnis ist. Überrascht mit der Erfahrung, was eigentlich alles dazu gehört, um am Ende der Produktion ein fertiges Modell in den Händen zu halten.

So laden wir Sie ein, auch einmal unser Werk kennenzulernen und dabei insbesondere Einblicke in die Abteilungen Werkzeugbau, Kunststoff-Spritzguss, Lackiererei und Druckerei zu erhalten. Im Rahmen einer Werksführung erfahren Sie eine Menge an Wissenswertem rund um die Fertigungsprozesse, um die Besonderheiten der Produktion von Modellbahnen und natürlich vieles über unsere Firma selbst. Dies alles in einer sehr persönlichen Atmosphäre, da unsere Führungen in kleinen Gruppen stattfinden.

QR-Code-Scannen und gleich zur Werksführung anmelden.

SCAN ME

Gern informieren wir Sie auf Messen und Ausstellungen über unser Sortiment.

Eine aktuelle Übersicht der Messetermine finden Sie hier:

www.tillig.com/Messen-Termine

oder gleich den QR-Code scannen.

SCAN ME

Ihr Fachhändler

4 012501 096938

TILLIG Modellbahnen GmbH
Promenade 1, 01855 Sebnitz, Tel.: +49 (0)35971 903-0, E-Mail: info@tillig.com, www.tillig.com

ACHTUNG:

Hinweis zu den Abbildungen: Hierbei handelt es sich überwiegend um unvollständige Handmuster bzw. Fotomontagen. Die endgültige Ausführung kann sich hinsichtlich Detaillierung, Farbgebung, Ausstattung und Bedruckung gegenüber den hier gezeigten Modellen verändern!

Impressum:

Herausgeber:
TILLIG Modellbahnen GmbH
Promenade 1, 01855 Sebnitz
info@tillig.com, www.tillig.com

Gestaltung, Texte und Druckvorstufe:
TILLIG Modellbahnen GmbH,
Werbeabteilung

Titelfoto:
Tiefladewagen Uaalk 761 der DR, beladen mit Dampfkessel

Fotos:
Werksarchiv TILLIG, Sebnitz;
Weitere Fotos siehe Namensangaben an den Abbildungen.

Druck und Weiterverarbeitung:
Apoidea Handels GmbH
Spreegasse 10
02625 Bautzen

Alle Rechte vorbehalten. Änderungen und geänderte Liefermöglichkeiten sind ohne Ankündigungen vorbehalten. Spezifikationen, Maße, Preisangaben und Abbildungen ohne Gewähr. Für Schreibfehler, Irrtümer oder Verwechslungen übernehmen wir keine Haftung. Nachdruck und jede Art der Vervielfältigung, auch auszugsweise, bedarf der vorherigen schriftlichen Genehmigung der Firma TILLIG Modellbahnen GmbH. TILLIG-Produkte werden ausschließlich über den Fachhandel angeboten.

*Preisangaben: Unverbindlich empfohlener Verkaufspreis für Deutschland

Gedruckt in Deutschland, 2025